Angebotszeichnung
QUOTATION DRAWING

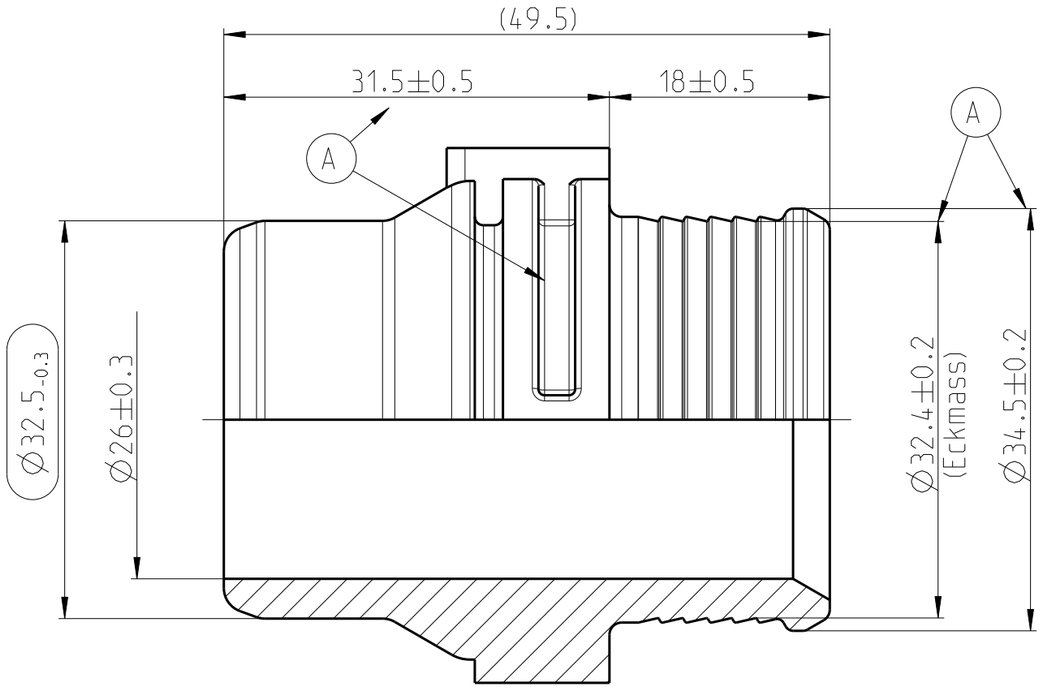

MASSTAB 1:1

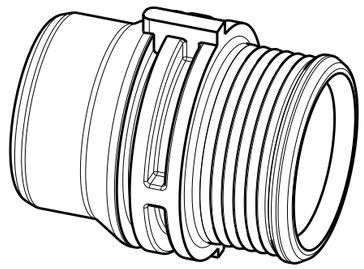

INDEX Teil PART	INDEX Zeichg DWG	Anz. QTY.	Aenderung DESCRIPTION	Aend.Nr. CHANGE-NO.	Datum DATE	Bearb. DRAWN	Gepr. CHECKED
-	-	-	-	-	-	-	-
-	-	-	-	-	-	-	-
-	-	-	-	-	-	-	-
-	A	-	31.5±0.5 war +0.5; Tol. Ø32.4±0.2 zgf; Mass Ø34.5±0.2 zgf; Rippen ergaenzt	601877	05.08.03	SB/SK	Bauer

Allgemeintoleranz: *GENERAL TOLERANCE:*	Form- und Lagetoleranz: *FORM AND POS. TOL.:*	Abmass fuer Winkel: *DEVIATION FOR ANGLE:*	Gewicht / *WEIGHT:* errechnet *CALCULATED*	gewogen *actual*	Volumen: *VOLUME:*	Pruefkennzeichnung: *TEST MARKING:*
DIN 16901-130	DIN ISO 2768	±2°	-	-	19.0 cm^3	

Projektions-Methode 1
1st ANGLE PROJECTION
DIN 6

Material: PA66-GF30
Material-No.: -
Oberflaeche: black
SURF. QUAL.: DIN ISO 1302

NORMA-Patentnummer:
PATENT NUMBER:

Massstab: *SCALE:* 2:1 -		Datum/*DATE*	Name/*NAME*
	Bearb./*DRAWN*	01.11.00	Imago-Gr
	Gepr./*CHECKED*	-	Bauer
	Norm	-	-

PART NAME:
Double spigot NW 26-0°
-
NORMAQUICK PS3

Benennung:
Doppelstutzen NW 26-0°
-
NORMAQUICK PS3

ZNE:

Ursprung/Anfrage:
ENQUIRY-No.:
9990003576

NORMA Germany GmbH
Postfach 1149 ● 63461 Maintal

Schutzvermerk nach ISO 16016 beachten
CONSIDER AFTER PROTECTION NOTICE ISO 16016

© COPYRIGHT BY NORMA Group

Zeichnungs-Nr./*DRAWING-NO.:*	INDEX Teil/*PART*	INDEX Zeichg/*DWG*	DIN A	*SHEET:*
0702 8008 026	-	A	3	1 / 2 *SH*

SUB.F.: -
SUB.FROM: -

CAD-SYSTEM Pro/Engineer
DRAWING-NAME: 07028008026
MODEL-NAME: 07028008026
MODEL-TYP: PART

Zeichnungs-Nr./*DRAWING-NO.:* 0702 8008 026
Teil/*PART* -
INDEX Zeichg/*DWG* A